# MESSGERÄTE FÜR EIGENSICHERHEIT “ EExi “

BEISPIEL:

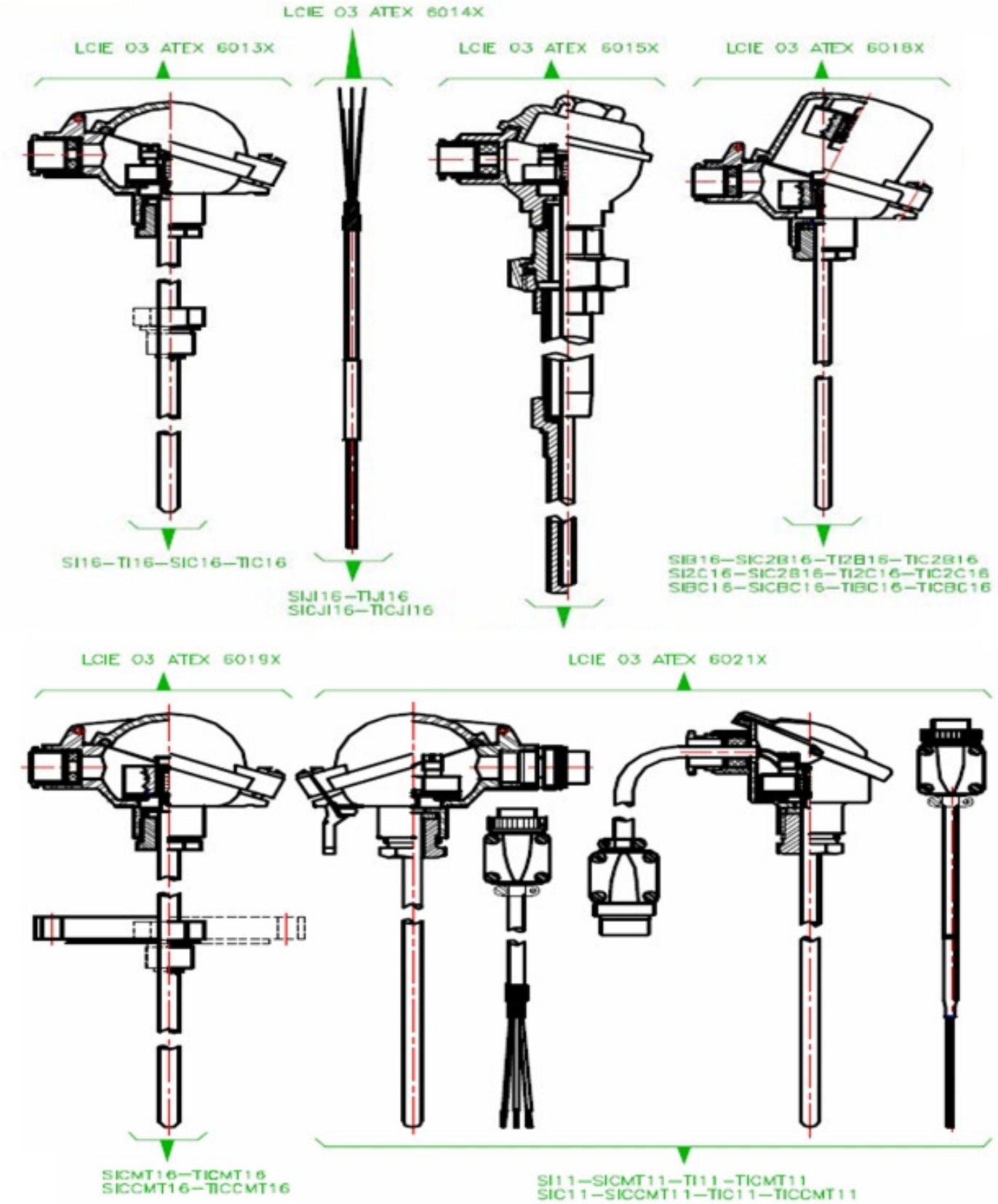


**THERMO-EST Messgeräte GmbH** * Rodenbacher Str. 23 * **D 63755 ALZENAU**
☎.: +49 (0) 6023-9720 0 * Fax:+49 (0) 6023-9720 20 * E-Mail: info@thermo-est.de